CE | ⏚ | ⧈ | EN 60598-2-3 | IP 65 | IK 08 | 220V – 240V / 50Hz – 60Hz

Pollerleuchte

# PABLO P I FF LED

| | |
|---|---|
| Gesamthöhe: | 900mm |
| Beleuchtungsaufgabe: | niedriger Lichtbedarf |
| Leuchtmittel: | inkl. 1 leicht auswechselbares FF SW-X LED Modul |
| Farbtemperatur: | 3.000K warmweiß bzw. 4.000K neutralweiß |
| LED Betriebsgerät: | elektronischer Treiber, bis 100.000 Stunden; Treiber mit Konstantlichtstromfunktion (CLO) über die gesamte Nutzlebensdauer |
| Lebensdauer der LED: | bis 50.000 Stunden/L 100 für minimale Wartungskosten aufgrund exzellentem Wärmemanagements |
| optisches System: | gerichtetes Licht (multi layer) durch auswechselbare, alterungsbeständige Linsenoptik |
| Lichtverteilung: | extrem eng- und breitstrahlende Wegeoptik |
| Leuchtenkörper: | rechteckiges Aluminiumprofil; Rahmen inkl. Klemmkasten; pulverbeschichtet |
| Farbe: | RAL oder DB |
| Abdeckung: | PMMA RESIST, klar, schlagzäh |
| Anschluss: | inkl. Klemmkasten für max. 2 Kabel 3 x 2,5mm² bis 2,5 x 4,0mm² |
| Montage: | mit Flanschplatte zum Aufschrauben auf bauseitigem Betonfundament oder auf zusätzlichem Eingrabstück oder mit Erdstück Einsetzen in das Erdreich |
| Zubehör: | Eingrabstück mit Schrauben – separat zu bestellen |
| Anwendungsbereiche: | Parkanlagen, Privatwege, kleine Plätze, Boulevards, Schulen, Altenheime, Hotels, Firmengelände, Parks, Fußgängerzonen |

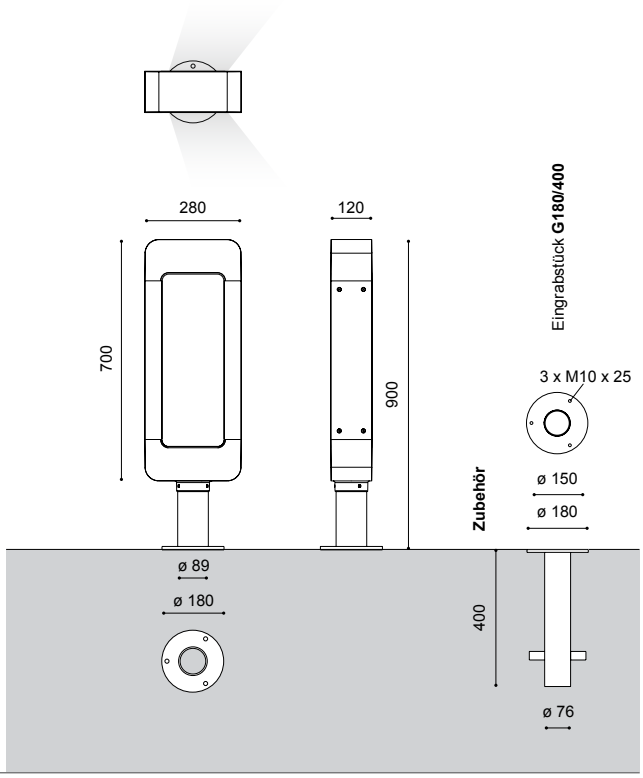


| Bestückung | kg | Bestellnummer |
|---|---|---|
| FF SW-X LED 7W/1.100lm/3.000K | 17,0 | 6.139.9107.09-3-F |
| FF SW-X LED 7W/1.150lm/4.000K | 17,0 | 6.139.9107.09-F |

**Zubehör:**

Eingrabstück – Stahl, feuerverzinkt, inkl. Schrauben

| | | |
|---|---|---|
| **G180/400** | 3,3 | 9.900.0011.00 |

Schutzklasse II gegen Mehrpreis (Buchstabe "S" am Ende der Bestellnummer ergänzen)

Technische Änderungen und Irrtümer vorbehalten. 06.2018